7" Embedded Touch-PC

- **Allwinner V40 Cortex™ QuadCore Processor**
- **1 GB Gigabyte DDR3 RAM; 8 GB EMMC FLASH**
- **Cortex™ A7 Chipset**
- **Full-HD Auflösung - 1920 x 1080**
- **Android 6.0**
- **Optional Bluetooth & GPS**
- **Integriertes HI-FI 100dB Audio Codec, 2x 6W Audioverstärker**

Verfügbar in zwei Versionen – nur mit W-LAN oder mit W-LAN, Bluetooth 4.0 und integriertem GPS, und OTG-Anschluss: die Embedded Touch-PC-Serie ist faytech's kostengünstige, aber dennoch sehr leistungsstarke Lösung für verschiedene Kundenansprüche.

Ausgestattet mit leistungsstärken V40 Mainboard, zählen faytech's Embedded Touch-PCs zu einer der besten Lösungen in der industriellen Automation, Gerätesteuerung und Digital Signage. Ein leistungsstarker V40 Quad-Core CPU, ein Mali400MP2 Grafik Chipset, verschiedene Steckverbindungen, z.B. USB, serielle Schnittstellen, Netzwerk, TTL/UART, Mini-PCIe, HDMI, VGA, GPIO, LVDS und ein erweitertes DC-In machen die Embedded Serie zur perfekten Wahl für zuverlässige Lösungen.

Standardmäßig mit 1GByte DDR3 RAM, 8GByste Flash Speicher ausgestattet, lässt sich das embedded System über den S-ATA-Anschluss genauso wie über den SD-Kartenslot erweitern. Als Netzwerk Verbindung ist ein integriertes W-LAN verfügbar. Über Mini PCIe lässt sich das Gerät mit bis zu 3G+GPS (durch den integrierten SIM-Card-Slot im Gehäuse) nachrüsten.

Die Touch-PC-Serie beinhaltet 10-Finger-Multitouch-Panels mit chemisch geätzter, nicht spiegelnder Oberflächenbehandlung und optional auf LED Backlights gebondete Panels, unterstützt durch faytech's Garantie auf Pixelfehlerfreiheit (A+ Qualität).

Durch die flache, leicht zu integrierende IP65-Front und dem stabilen Rückgehäuse mit VESA-100 Befestigungsmöglichkeiten zur Montage/ Integration passen sich die Geräte flexibel und zuverlässig jedem Einsatzzweck an.

FANLESS ANDROID HDMI W-LAN CERTIFIED USB ON-THE-GO USB UNIVERSAL SERIAL BUS +60°C -10°C

Artikelname	7" Embedded Touch PC
Artikel-Nr. / EAN-Nummer	FT07V40M400W1G8GCAP / 6920734007905

IP-Schutzklasse
Frontgehäuse IP65 / Rückgehäuse IP40

LCD-Panel	
Bildschirmdiagonale (Inch/cm)	7/17.78
Aktiver Bereich Display (cm)	15.36×9.00
Seitenverhältnis	16:9
Physikalische Auflösung	1024×600
Maximale darstellbare externe Auflösung - HDMI	1920×1200
Angezeigte Farben	262K
Helligkeit (cd/m²)	500
Kontrast	700:1
Typische Reaktionszeit Tr/ Tf (ms)	10/15
Betrachtungswinkel horizontal/vertikal (°)	150/145
Hintergrundbeleuchtung / Lebenszeit Hintergrundbeleuchtung (Stunden)	LED / 20,000

Operation / Mechanical	
Betriebstemperatur (°C)	-10 ~ +60
Luftfeuchtigkeitsbereich (RH)	10% - 90%
Netto-Gewicht (kg)	1.00
Brutto-Gewicht (kg)	2.00 (inkl. kartonage)
Gehäusematerial	Silikon-Gummi-Versiegelung und ABS-Kunststoff Rückgehäuse
Gehäuse (cm) L × B × H	19.56 × 13.76 × 3.75
Befestigung (Rückseite)	75 VESA

Im lieferumfang
Netzteil (siehe Stromverbrauch)
W-LAN Antenne
Kurzanleitung
Standard Stand

Erweiterungs-Steckplätze
1x MiniPCIe

PC-Systeme	
CPU	Allwinner® V40 QuadCore
Chipset	Cortex™ A7
Grafik GPU	ARM® Mali400 Mp2 Complies with OpenGL ES 2.0/1.1
Audio-Chip	Integrated HI-FI 100dB Audio Codec Dual analog mic, 2x 6W amplifier
Spreicher	1x 1GB DDR3
Festplatte	8GB EMMC Flash
Netzwerk	10M/100M Network; W-LAN
Betriebssystem	Android 6.0

Touch Panel	
Touch Technologie	Projected kapazitiv 10-Punkte Multi-Touch
Touch-Anschluss	USB
Lebenszeit Touch-Panel	Unlimitiert
Oberflächenhärte	7H

Stromverbrauch	
Betriebsanzeige	Grüne LED
Energieversorgung	100-240V ACDC active switching; 12V DC-Out
Betriebsspannung (V)	8~18
Stromverbrauch (W)	8
Stand-By Stromverbrauch (W)	<1

Interne I/O Anschlüsse
1x SD-card
1x SIM-card
2x Serial
4x TTL UART
2x USB 2.0
18/24Bit LVDS
6x GPIO
1x Line-In
1x Line-Out
1x Verstärker für 2x 6W Lautsprecher
1x SATA-Port
1x RTC
1x CAN Bus

Externe Anschlüsse
1x 8-18V DC-In (verschraubbar)
2x USB 2.0
1x USB OTG
1x Serial
1x 10/100Mbit RJ45 Anschluss mit internem Anschluss für POE-Erweiterung
1x Audio-In
1x Audio-Out
1x W-LAN-Anschluss
1x HDMI
1x GPIO
1x SD-card slot
1x SIM-card slot

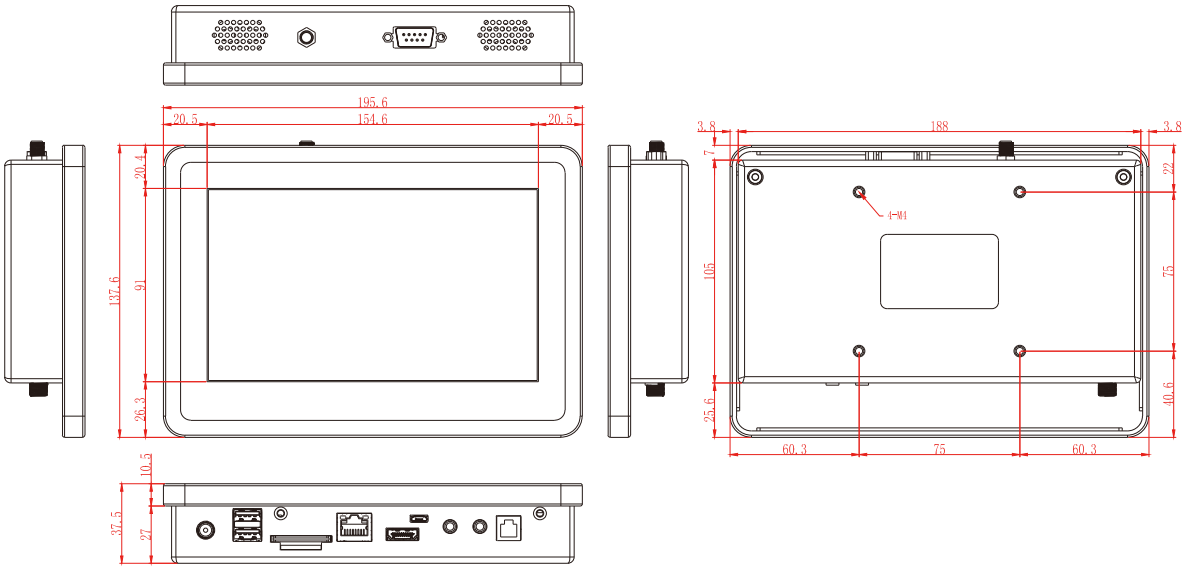

Corporate Headquarters

faytech AG
Bischhäuser Aue 10
37213 Witzenhausen
Germany

support@faytech.de
contact@faytech.de
www.faytech.de

China: +86 755 8958 0612
Germany: +49 5542 30374 10
USA: +1 646 205 3214
India: +91 11 49707436
Japan: +070 4127 5167